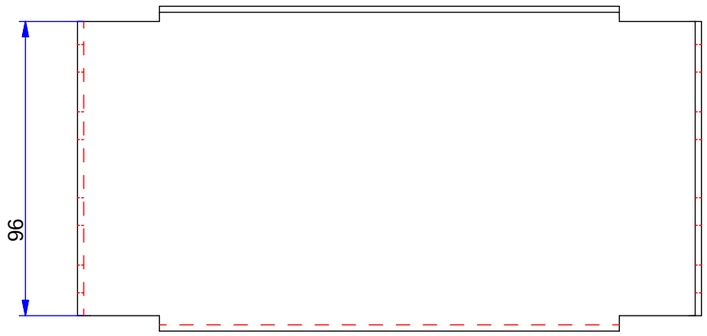

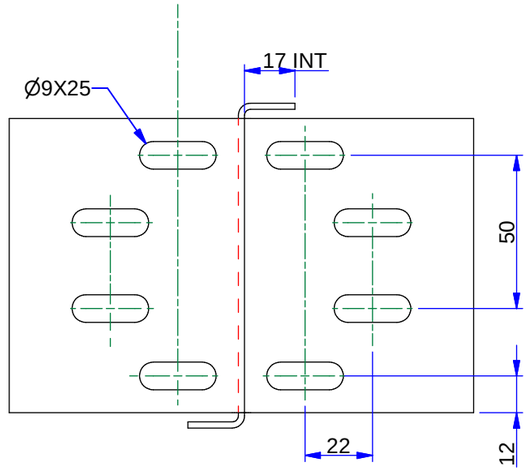

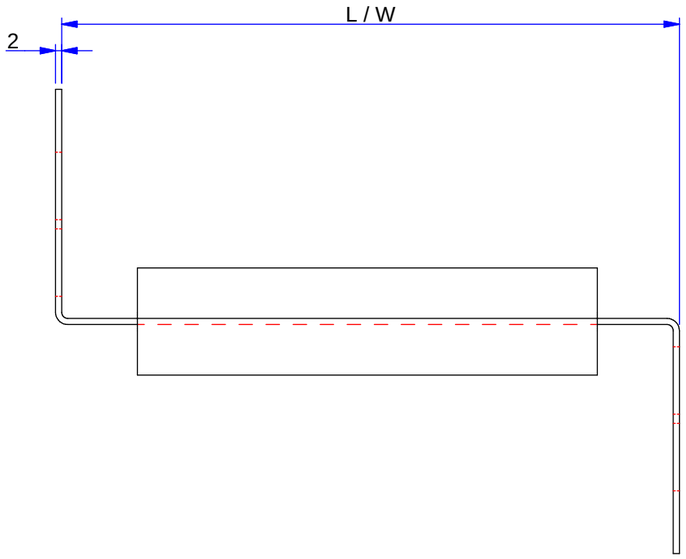

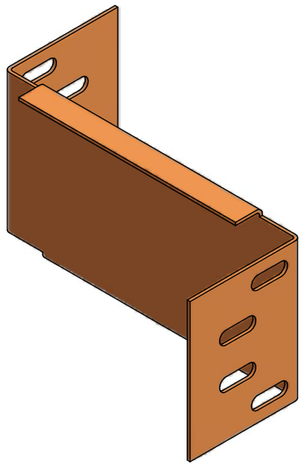

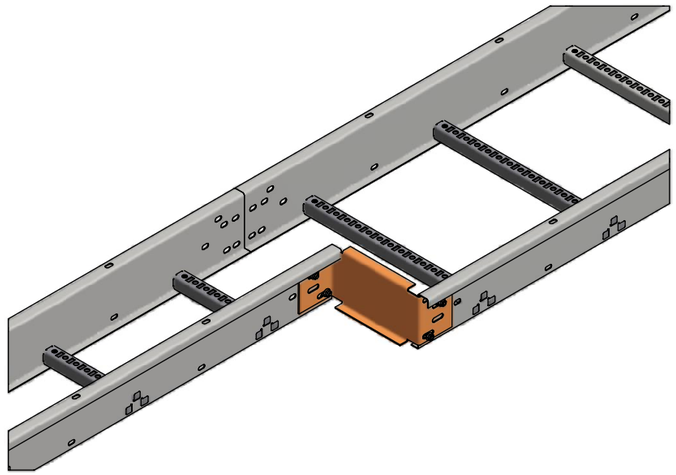

Réf	Désignation	L / W	Weight
579303	ECL RED HERC100	100	0,421
579304	ECL RED HERC100	150	0,539
579305	ECL RED HERC100	200	0,657
579307	ECL RED HERC100	300	0,892
579902	ECL RED HERC100	400	1,128
579903	ECL RED HERC100	500	1,363

GC : Tôle d'acier galvanisé à chaud après fabrication suivant NF EN ISO 1461

HDG : Hot dip galvanised according to ISO 1461.

REV.	MODIFICATIONS	DATE	DESSINE PAR	VALIDE PAR
A	Céation du plan / Creation of plan	17/02/2016	MURAWSKI B	DELANNOY JF

ECL RED HERC 100 GC

REDUCER HERC100 HDG

NIEDAX France

ASSISTANCE TECHNIQUE

Tél :+33 (0)1 55 95 92 17

ECHELLE :

CE PLAN EST NOTRE PROPRIETE : IL NE PEUT ETRE NI REPRODUIT NI COMMUNIQUE SANS NOTRE AUTORISATION ECRITE PREALABLE

Révision

A3 PLAN N° FT02194 ECL RED H100 GC A